BW(ECO)01-22 PRSNÝ TLAK - BENCH / MOTÝĽ - KOMBI

- Nosná konštrukcia je vyrobená z oceľovej rúrky Ø 114 mm a hrúbky 3,6 mm.
- Montážna okrúhla príruba je hrúbky 8 mm. Ostatné konštrukčné prvky z trubiek sú Ø 60 - 89 mm, hrúbka 3,0 - 3,2 mm. Zábradlia, madlá a ostatné rúrkové prvky vyrobené z oceľového profilu nie sú väčšie než Ø 43 mm, hrúbka 3,0 - 3,2 mm. Všetky ukončenia sú opatrené kovovými krytkami.
- Sedák, operadlo a nášlapné časti sú vyrobené z nerezovej ocele hrúbky plechu 3 mm s otvormi pre odvod vody. Oceľ je upravená práškovým nástrekom odolným proti poškriabaniu.
- Pohybujúce sa časti sú chránene proti nadmernému vychýleniu (nad 50 stupňov), prípadne zadreniu alebo zakliesneniu cvičiaceho pomocou vnútorného obmedzovača v konštrukcii.
- Voľne pohybujúce sa časti zariadenia sú vybavené tlmičmi na zníženie nárazových síl prvkov a tým zamedzujú zovretiu cvičiaceho.
- Vzdialenosť medzi pohyblivými časťami nesmie byť menšia ako 30 cm, táto vzdialenosť poskytuje ochranu proti uviaznutiu častí tela osoby vykonávajúcej cvičenie.
- Spojovací a ochranný materiál: metrické skrutky, pozinkované. Poistné matice, pozinkované. Krytky, plastové, zabezpečené pred uvoľnením. V zariadeniach sú použité guličkové ložiská, bezúdržbové, metrické, určené do exteriéru.
- Zariadenie je ošetrené epoxidové práškovou farbou systémom - zinkový základný náter - farba.

SPREDU

ZBOKU
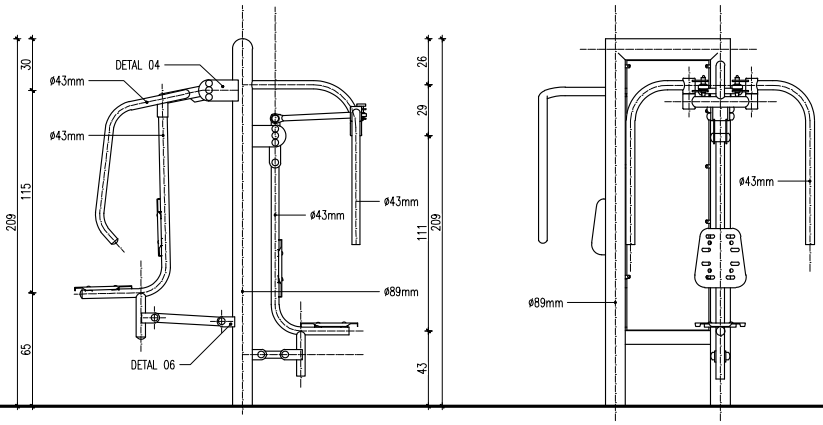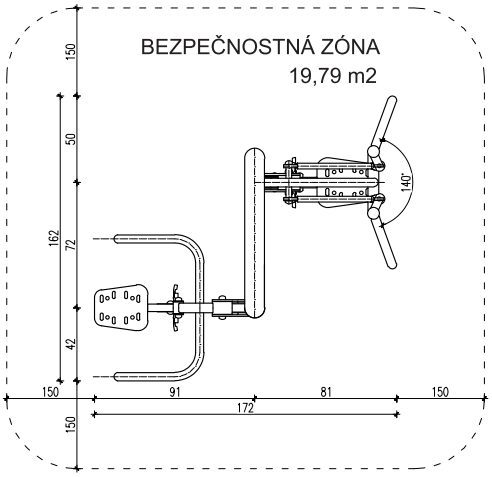
ZHORA